Nr. 5
juni 2010

Teknisk Information

- til serviceværksteder og opbyggere

Bedste rustbeskyttelse - Kendetegner BPW's kvalitet

Metaldele bliver nu delvist sendzimir galvaniserede

I forbindelse med BPW's 100 års jubilæum i 1998 blev verdens første KTL_{Zn}-coatinganlæg til påhængskøretøjsaksler taget i brug. BPW indførte således automobil standard for chassiskomponenter i erhvervskøretøjsindustrien.

KTL_{Zn}-coatingen egner sig til alle komplekse opbygningsdele som f.eks. smedede eller støbte dele.

Udover KTL-coatingen til massive opbygningsdele, bliver metalopbygningsdele nu galvaniseret.

Særlig effektiv er zinklagets selv-reparationseffekt. Ved stenslagsskader kan zinklaget fuldstændig regenerere rustbeskyttelsen.

I de fleste tilfælde anvendes sendzimir galvaniserede metaldele. Det er varmgalvaniserede metalplader, som galvaniseres i et gennemløbssystem og efterfølgende kan dybstanses eller skråslibes.

Fra midten af maj måned ændrer BPW nogle metalplader til sendzimir galvaniseret metal. Præcis som KTLzn coatede komponenter, kan disse dele forblive ubehandlede eller uden problemer forsynes med et ekstra beskyttelseslag.

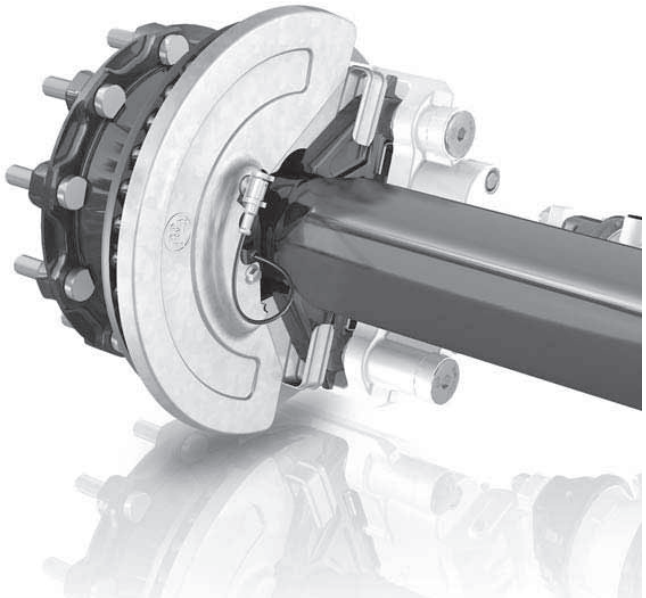

Først ændres skive- og tromleafdækningsplader samt slidskiver og sikringsplader i luftaffjedringen.

Konturen og funktionen ændres ikke, opbygningsdelen er således fortsat fuldt kompatibel.

Den høje rustbestandighed er et særligt kvalitetskendetegn for BPW produkter. Med KTL_{Zn}-coating til massive opbygningsdele (f.eks. smedede dele, akselkroppe) og galvaniserede metalopbygningsdele, afspejler BPW de aktuelle standarder inden for automobilindustrien omkring optimal rustbeskyttelse.

Eventuelle henvendelser vedrørende denne information kan rettes til Teknisk afdeling hos Transport-Teknik på følgende telefonnumre:

Jørgen Engel 76 34 82 50 • Frank Rasmussen 76 34 82 52 • Bo Jensen 76 34 82 27
eller e-mail: tech@transport-teknik.dk.

Kontaktoplysninger - Se bagsiden

Kontakt os

Jørgen Engel
Tekniker

Tlf. +45 76 34 82 50

jen@transport-teknik.dk

Frank Rasmussen
Tekniker

Tlf. +45 76 34 82 52

fra@transport-teknik.dk

Bo Jensen
Teknisk chef

Tlf. +45 76 34 82 27

bje@transport-teknik.dk

e-mail: tech@transport-teknik.dk

www.transport-teknik.dk

TRANSPORT-TEKNIK

Vranderupvej 2 • DK-6000 Kolding
Tlf. +45 75 52 52 00 • www.transport-teknik.dk

Member of the BPW-Group